Meine Selbstbau-Projekte sind zu finden auf www.max-mg.de

Neues 2023-09-01

Update: Plasma-Schneidschlitten

Nach einer Idee und Vorstellung bei Youtube von Manfred Welding

Der Schneidschlitten ist sowohl für Längs- als auch Kreisschnitte sehr gut zu gebrauchen und preiswert herzustellen. Ich habe ein CAD-Modell erstellt und daraus eine technische Zeichnung abgeleitet.

Ganz wichtig ist, sich das Youtube Video von Manni anzusehen.

https://www.youtube.com/watch?v=ipjorrK7OGw

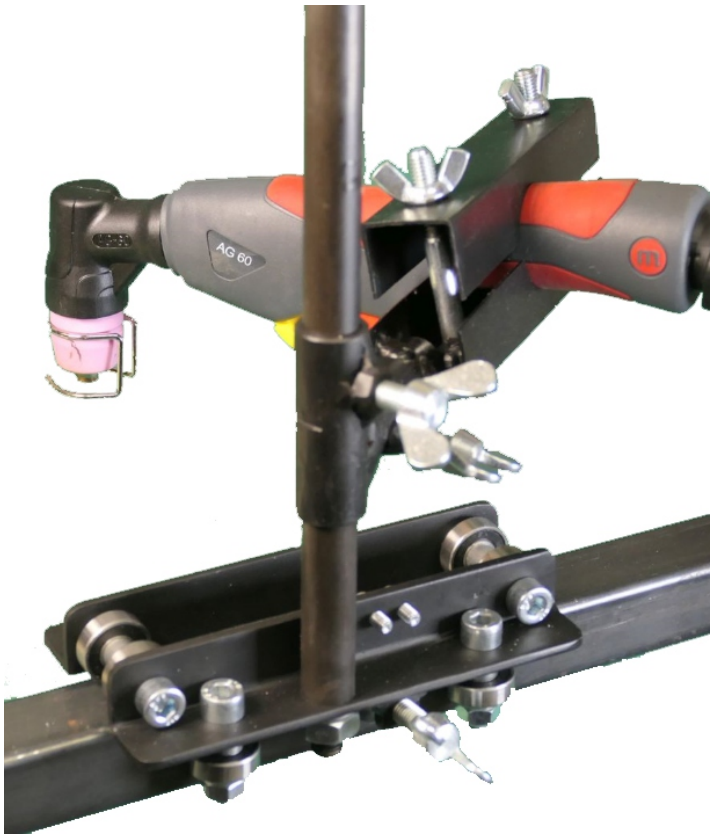

Die Brenneraufnahme ist höhenverstellbar und es kann die Neigung eingestellt werden.

Die Position von Stange und Feststellschraube sind in den aktuellen Plänen getauscht. Das vermindert die Kippneigung nach rechts durch das Brennergewicht.

Vor die Feststellschraube des Schlittens wird ein Federblech montiert um ein unbeabsichtigtes Verschieben des Schlittens beim Drehen der Feststellschraube zu verhindern.

Diese Ausführung ist für Mannis 50€-Schweißtisch mit 30er Rohren vorgesehen.

Mit einem Stück 30er Rohr lässt sich der Schlitten auf jede Stahlplatte oder ein Blech auflegen auch ohne Schweißtisch.

Lackiert, Stangen brüniert.

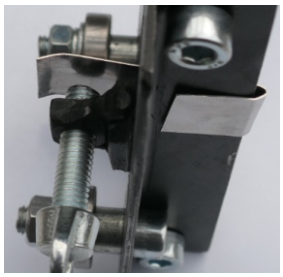

Beispiel Federblech aus einer „Rolladenfeder“.
Das Blech wurde angeschraubt.

Zum Thema Drehen von Kreisscheiben:

Für einen Schweißtisch mit System 16 habe ich noch einen verstellbaren Drehdorn geplant. Die Scheibenhöhe kann man durch untergelegte Blechstreifen ausgleichen.

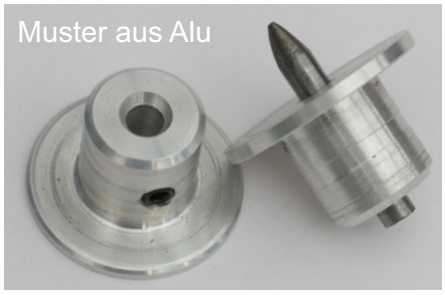

Hier geht es zu Manni´s 50€ Schweißtisch:

https://www.youtube.com/watch?v=6uh9x8JJ6uY

Auf meiner Seite max-mg.de gibt 3 Berichte/ Zeichnungen zum 50€- Schweißtisch. *Suche auf der HP mit STRG+F Schweißtisch.*

Bilder vom Bau

Ablängen

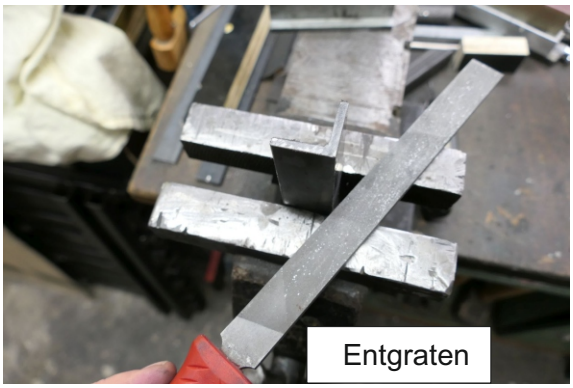

Entgraten

Nach Zeich. anreißen und körnen

Mit 3mm vorbohren dann Ø nach Zeich.

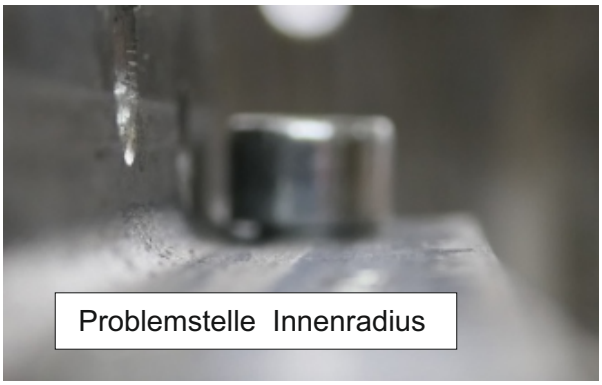

Problemstelle Innenradius

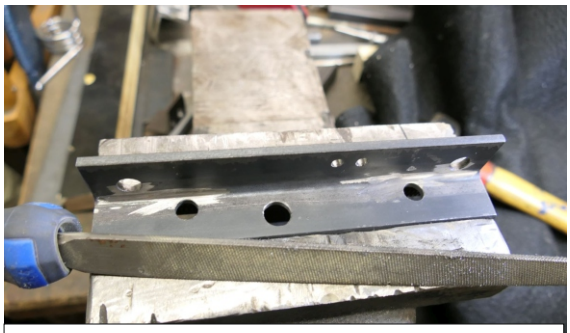

Ausschleifen mit Schruppscheibe, Feile

Ecken runden

Mit einer Fächerscheibe gereinigt

Lackiert und teilmontiert.

Weitere Fertigung zu sehen in Mannis YT- Video.

Alle Bastler sind beschissen die sich nicht zu helfen wissen!

Alles Gute

mfg.

Leopoldi

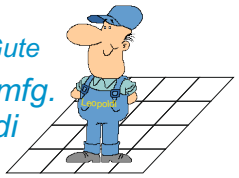

Technische Zeichnung Plasmaschlitten“

Der PlasmaSchlitten

nach einer Idee von
Manfred Welding

Unbedingt ansehen
Youtube: Mannis Vorrichtung

<u>Version 2</u>
- 8 Kugellager
- Brennerneigung einstellbar
- Zubehör:
  Drehdorn System 16

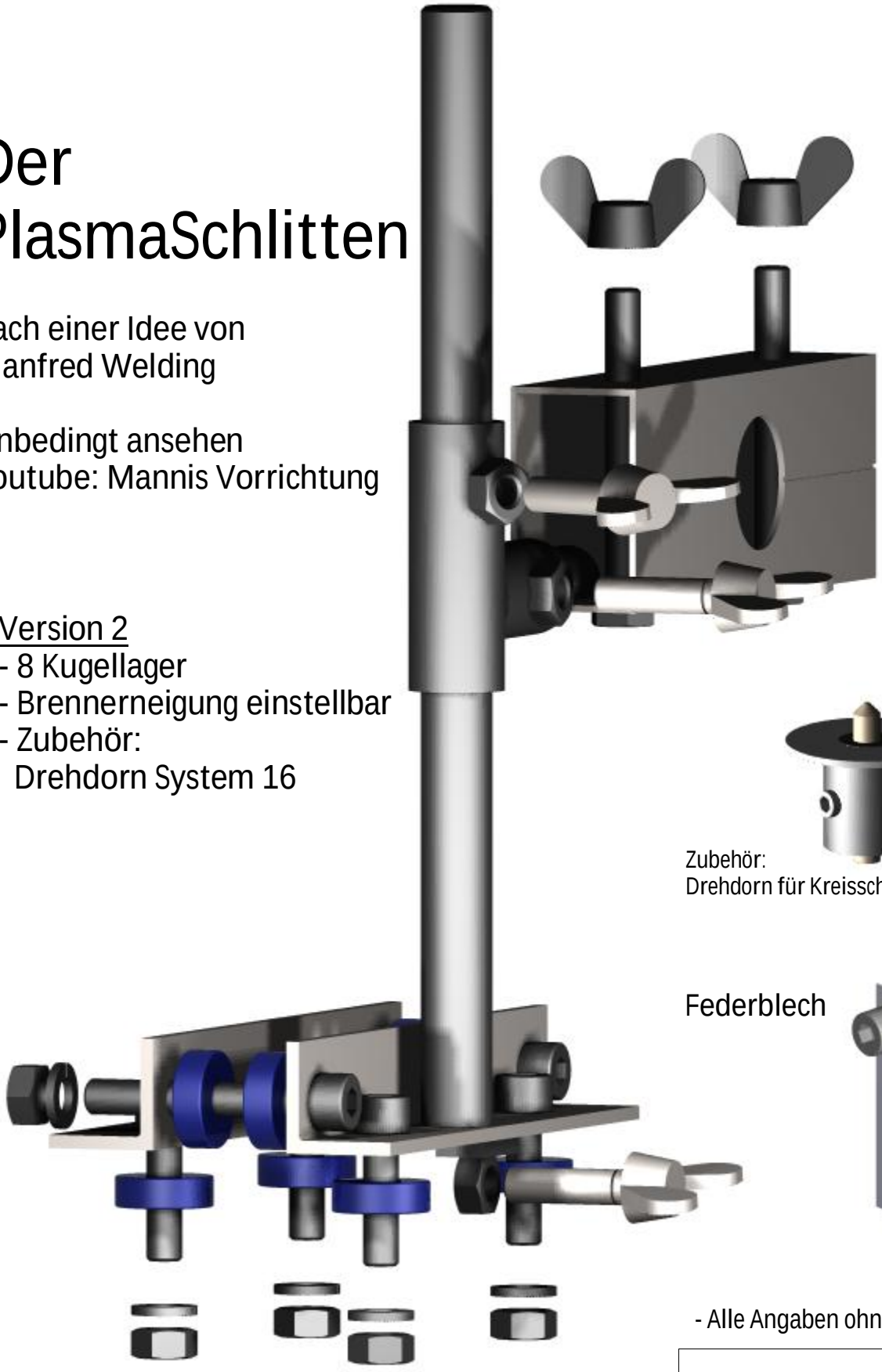

Zubehör:
Drehdorn für Kreisscheiben

Federblech

- Alle Angaben ohne Gewähr -

Rev.: v2.5 Verschraubtes Federblech eingefügt
Rev.: v2.11 Text und Bemaßungsart teilw. korrigiert
Rev.: v2.1 siehe Stückliste und S.2 Ansicht 1 verdeckte Linien

PlasmaSchlitten Lp.tcw- v2.5
nach YT- Manfred Welding

Leopoldi September 2023

Ansicht 1 von hinten

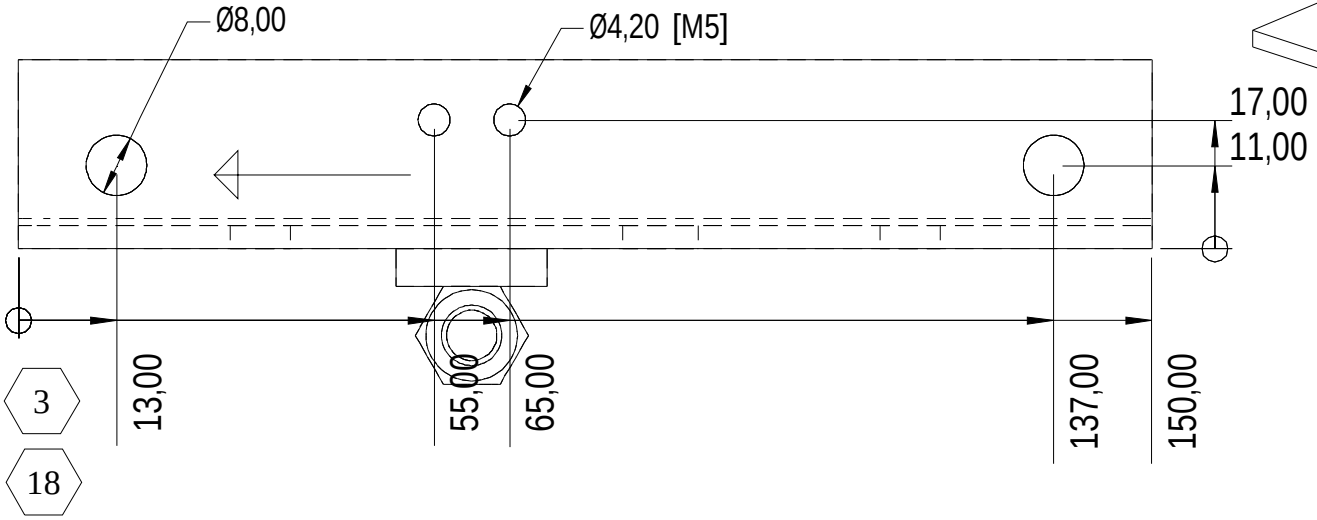

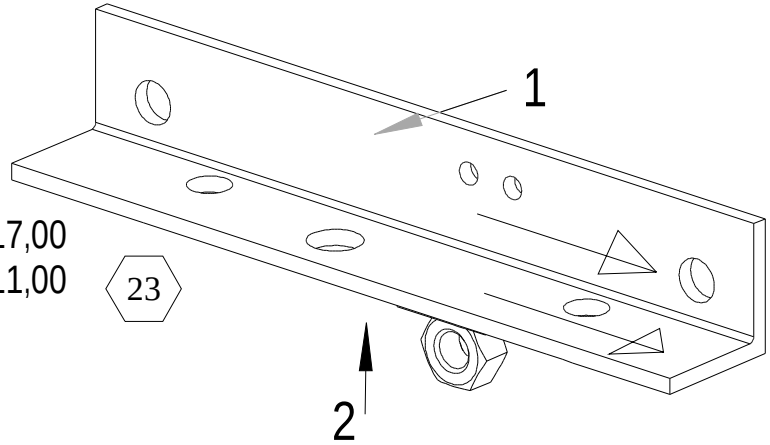

1x Winkel rechts (vorne)

1x Winkel links (hinten), jedoch ohne Mutter und Loch 10mm

Ansicht 2 von unten

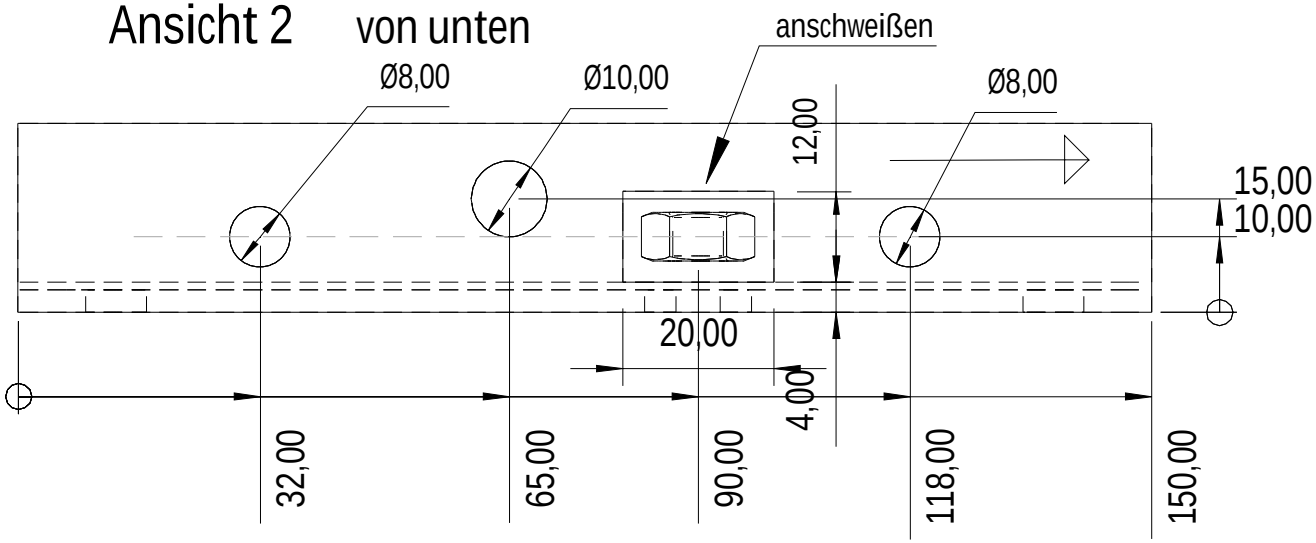

Winkeleisen 25x25x3

! Den Innenradius der Winkeleisen an den Schrauben ausschleifen !

PlasmaSchlitten Lp.tcw- v2.5
nach YT- Manfred Welding

Leopoldi September 2023

Winkel Seite 2

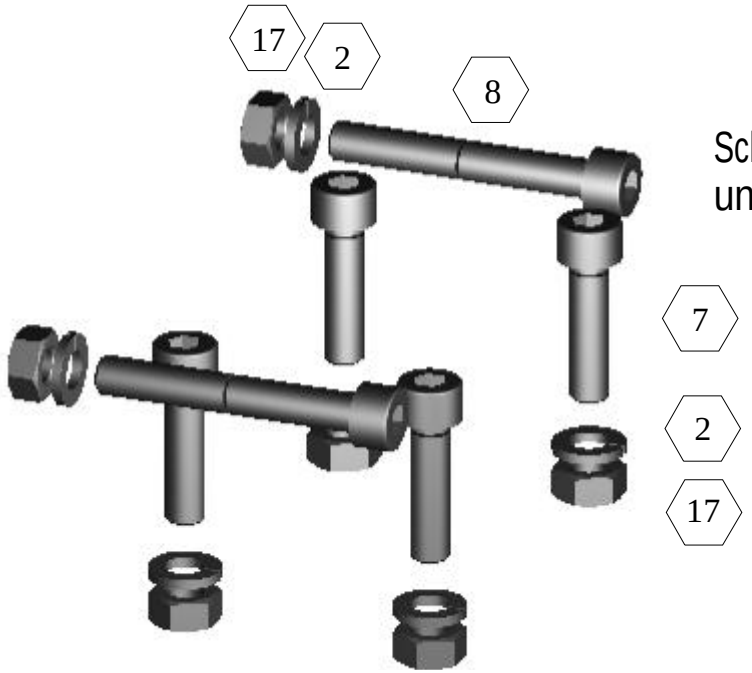

Schrauben, Federscheibe
und Mutter M8

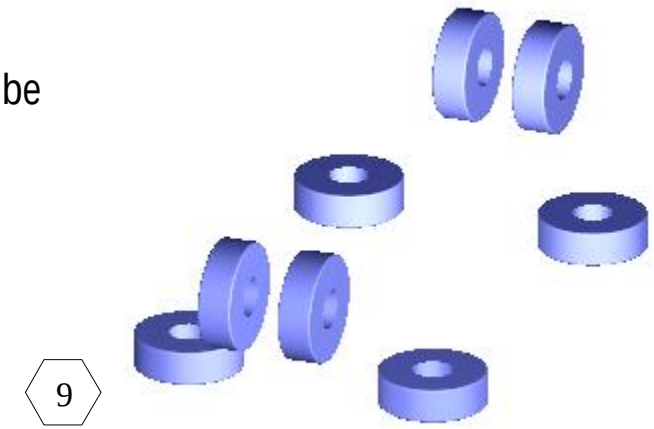

Kugellager 608 2RS oder zz

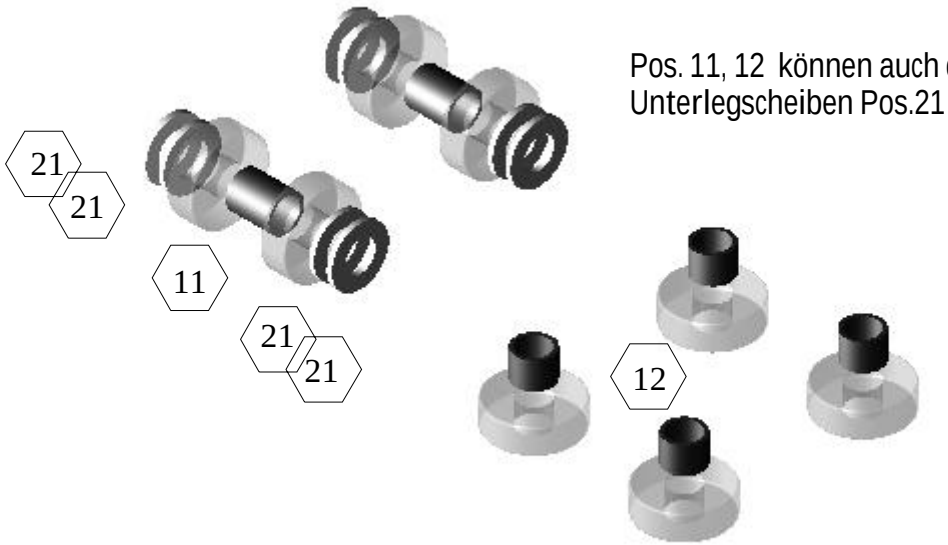

Pos. 11, 12 können auch durch
Unterlegscheiben Pos.21 ersetzt werden.

Federblech

evtl. aus alter
Rolladenfeder

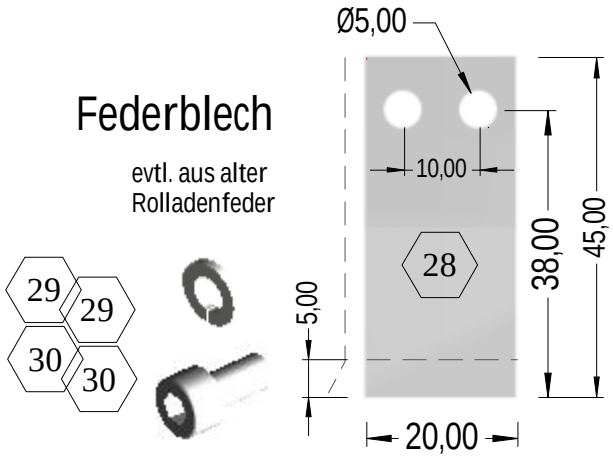

PlasmaSchlitten Lp.tcw- v2.5
nach YT- Manfred Welding

Leopoldi September 2023

Zusammenbau 1 Seite 3

Stahlrohr 30x50x1,5mm
oder ähnliches Profil verwenden

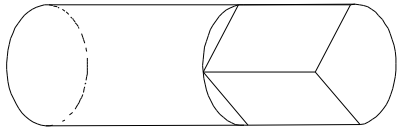

Drehachse Ø16mm x55mm

13

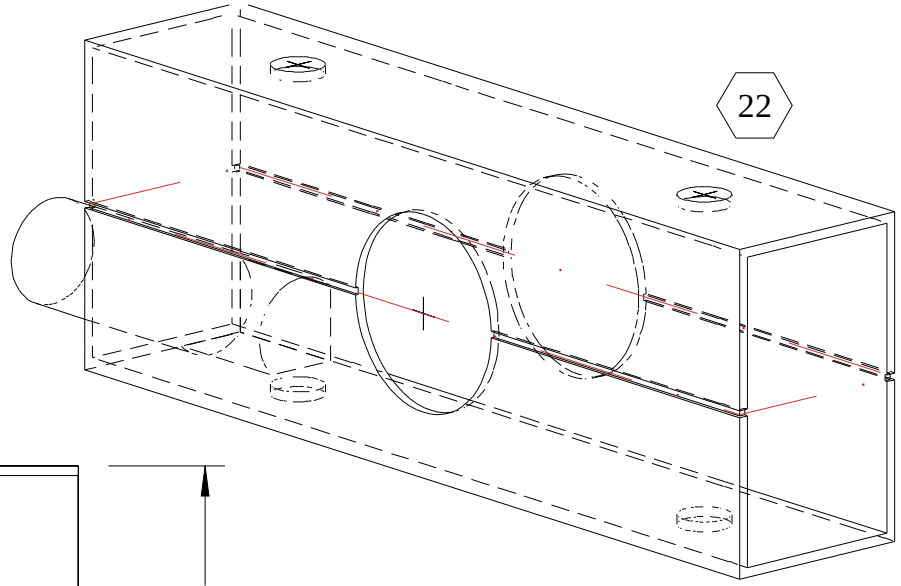

22

Stufenbohrer empfohlen

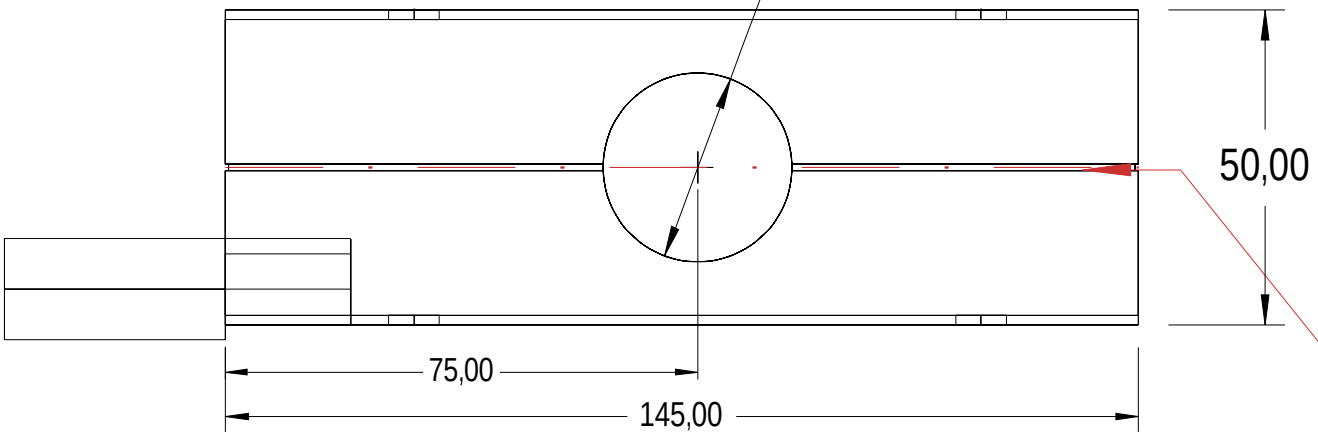

Nach dem Einbringen aller Bohrungen
mittig mit z.B. Trennscheibe teilen

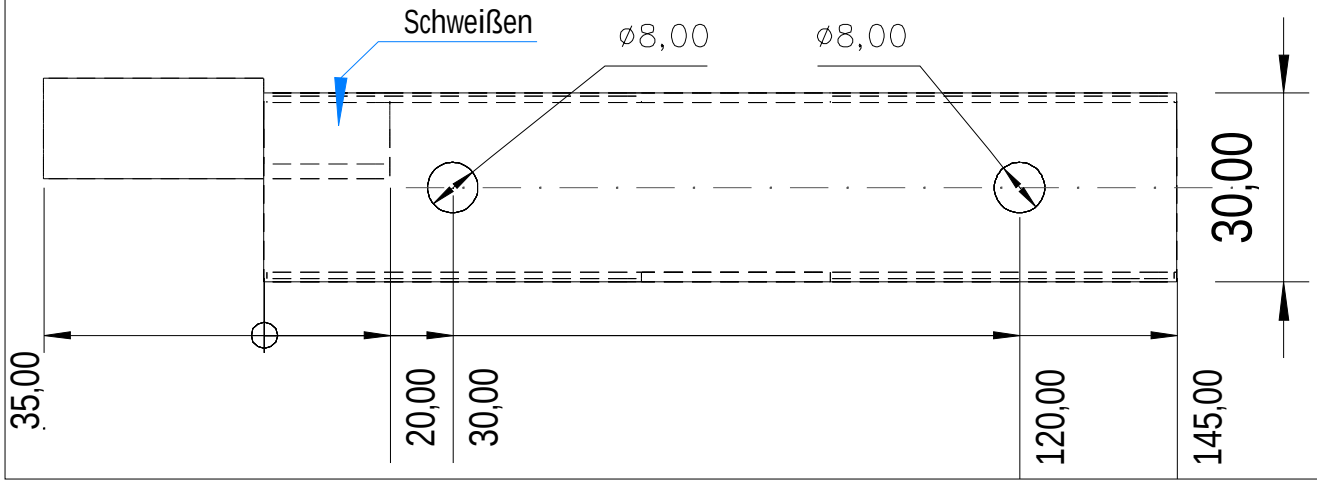

PlasmaSchlitten Lp.tcw- v2.5
nach YT- Manfred Welding

Leopoldi September 2023

Brenner Klemme Seite 4

Zubehör: Drehdorn System16

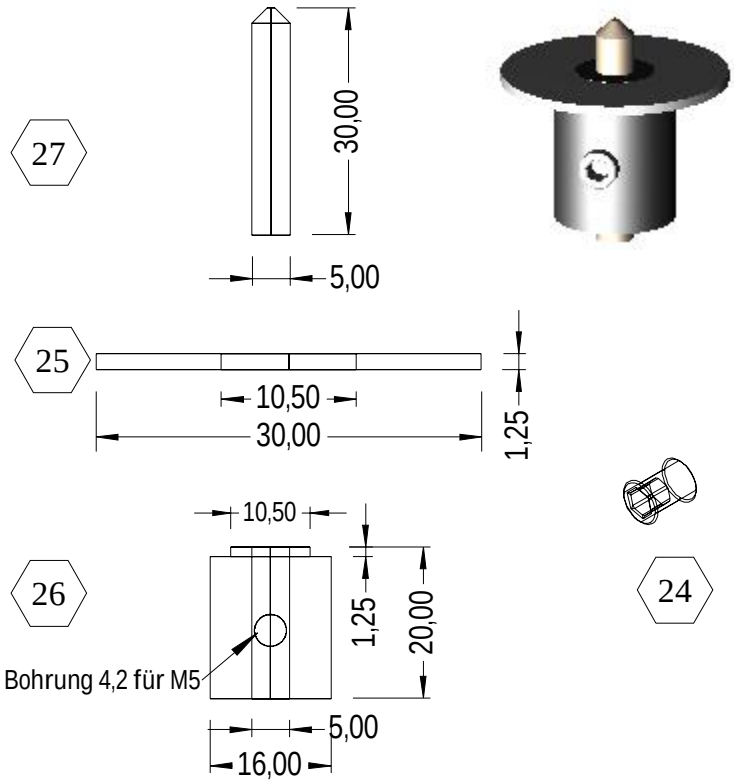

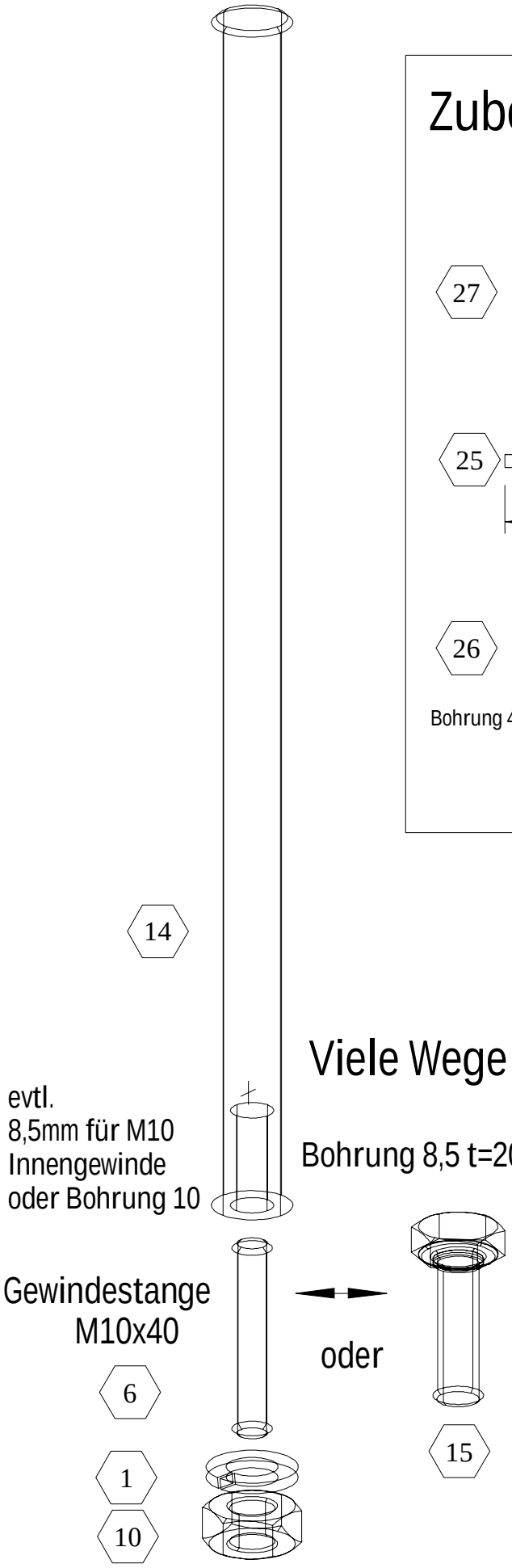

Viele Wege führen nach Rom:

Bohrung 8,5 t=20mm (Drehbank empfohlen)

Kopf einer M10x30 Sechskant-
schraube anschweißen.

PlasmaSchlitten Lp.tcw- v2.5
nach YT- Manfred Welding

Leopoldi September 2023

Brenner Führung Seite 5

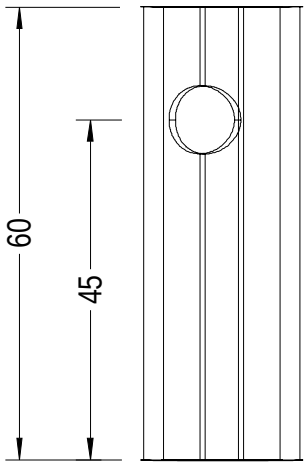

Veritkal

20

Bohrung 6,8mm [M8] *

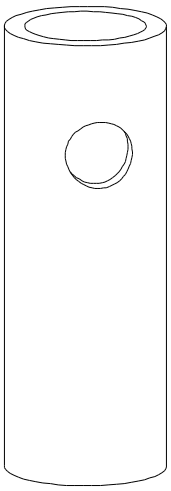

Horizontal

19

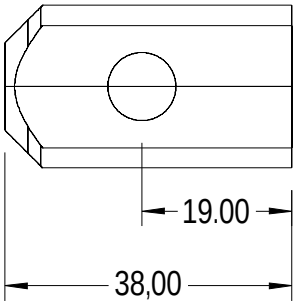

Bohrung 6,8mm [M8] *

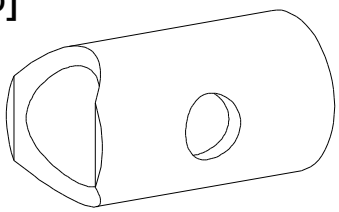

Zusammenbau 2

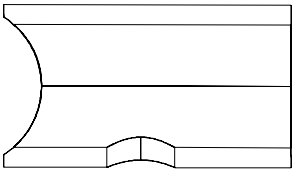

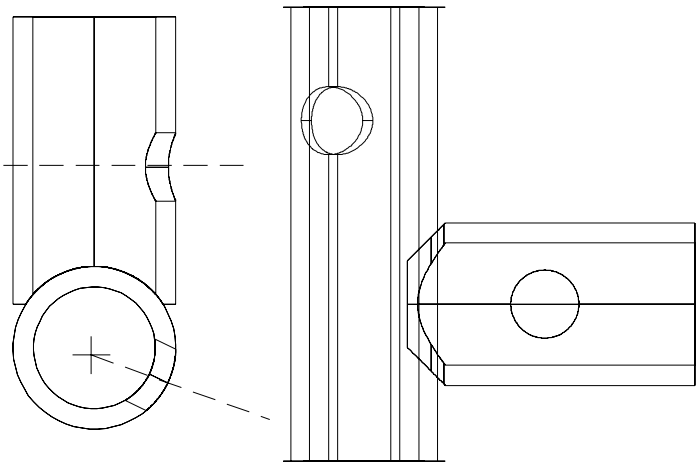

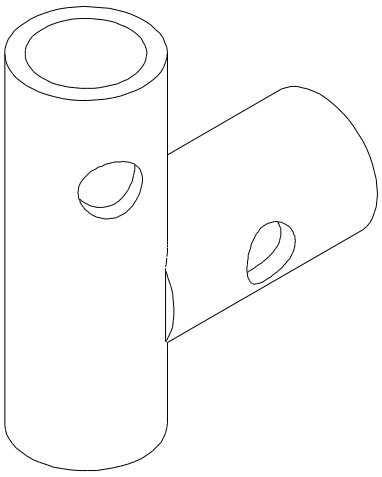

Etwas verdreht wegen evtl.
Kollosion der Flügelschrauben?

*) Bohrung 8mm + Mutter aufschweißen

PlasmaSchlitten Lp.tcw- v2.5
nach YT- Manfred Welding

Leopoldi September 2023

Brenner Schieber Seite 6

Stückliste PlasmaSchlitten aus TurboCad - v2.5 - LP_29.08.2023			
Pos.	Stk.	Bauteil	Maß, etc.
1	1	Federring M10-10,2mm	DIN127
2	6	Federring M8-8,1mm	DIN127
3	1	Flachstahl 20x12x5mm	oder ähnlich
4	3	Flügelmutter M8	
5	2	Flügelschraube M8x30	
6	1	Gewindestange M10	L=40mm
7	4	Innensechskant-Hut M8x30	
8	2	Innensechskant-Hut M8x50	
9	8	Kugellager 608 zz	oder 2RS
10	1	Mutter M10	
11	2	Rundrohr Alu silber Ø10 s=1 oder 8 St. Pos21	L=12mm
12	4	Rundrohr Alu silber Ø10 s=1 oder 5 St. Pos21	L= 7,5mm
13	1	Rundstahl 16mm	L=55mm
14	1	Rundstahl 16mm	L=250mm
15	1	Sechskant-Kopfschraube M10x30	DIN 601
16	2	Sechskant-Kopfschraube M8 x70	
17	8	Sechskantmutter M8-6	DIN 934
18	1	Sechskantmutter M8-6	oder Vierkantmutter
19	1	Stahlrohr a21,3 i16,1	L=38mm
20	1	Stahlrohr a21,3 i16,1	L=60mm
21	8	Unterlegscheibe 8,4mm	s= 1,5
22	1	Vierkantrohr 30x50x1,5	L=145mm
23	2	Winkelstahl 25x25x3	L=150
24	1	Zubehör: Inbusschraube M5x6mm	
25	1	Zubehör: Kotflügelscheibe 10,5x30	s=1,25
26	1	Zubehör: Rundstahl 16mm	L=20mm
27	1	Zubehör: Rundstahl Ø5	L=30mm
28	1	Federblech 20x45x0,4mm	
29	2	Federring M5	
30	2	Innensechskant-Hut M5x10	

PlasmaSchlitten Lp.tcw- v2.5
nach YT- Manfred Welding

Leopoldi September 2023

Stückliste Seite 7/7