Meine Selbstbau-Projekte sind zu finden auf www.max-mg.de

Neues 2021-04-22

Verschiedenes

Schrauben kürzen

12 Schrauben ratz-fatz gekürzt

Schweißtisch nach Manfred Welding fertig.

Die Oberfläche war nicht plan. Die Vierkantrohre waren nicht ganz quadratisch.
Abhilfe: Walznähte alle nach links oder rechts drehen.

Sägetisch für MBS 125V

Projekt siehe: Neues 2020-12-01.cdr

Der Winkel zum Aufnehmen der Platte ist fertig (siehe Seite 1)

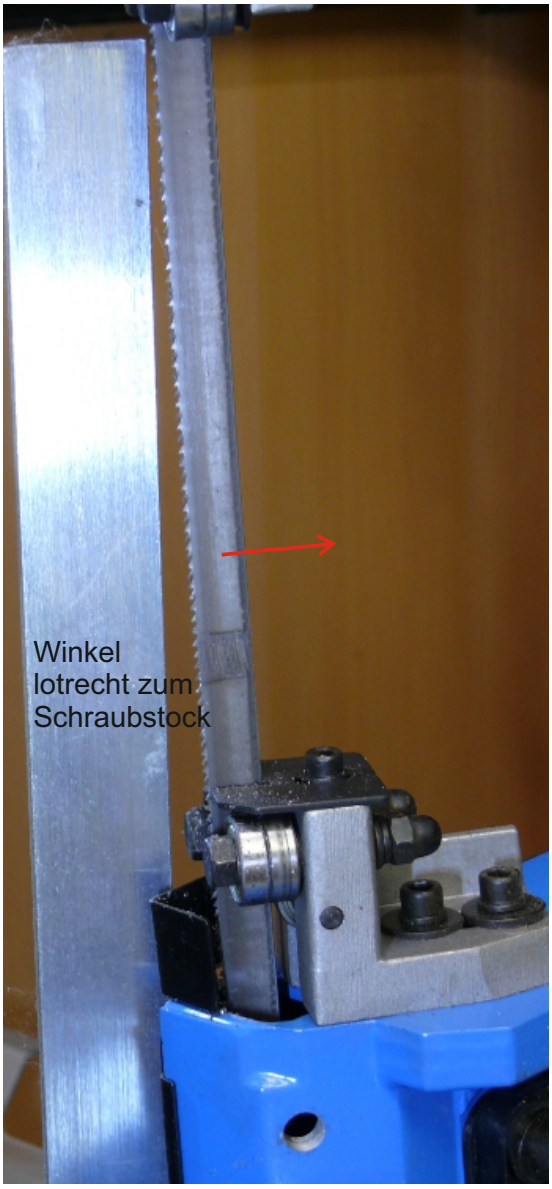

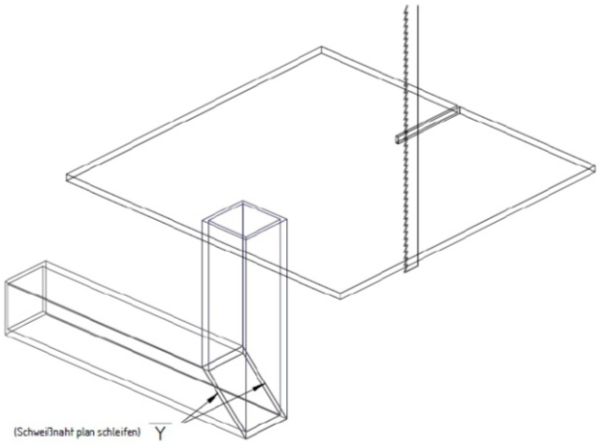

Die Anschlagschraube wurde versetzt.

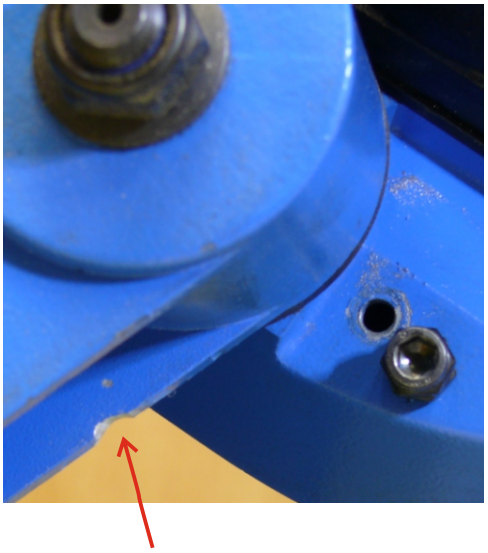

Die Feinjustage werde ich durch feilen erreichen.

Jetzt muss ich noch die Blechplatte 250x250x5mm besorgen

Anmerkung: Das Sägen der 4-Kantrohre mit der Metallbandsäge hat richtig Spaß gemacht.

Projektdateien sind in
meiner Dropbox unter
TurboCad zu finden →

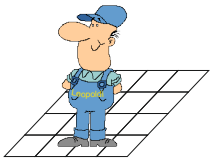

Alles Gute Leopoldi