Meine Selbstbau-Projekte sind zu finden auf www.max-mg.de

Neues 2020-12-01

to do- und wishlist in der Corona- Zeit

Bienenbrettchen Die benötigen noch eine Umhausung um sie wetterfest aufstellen zu können.

Basketballkorb

Das Netz meines bei NORMA gekauften Basketballkorbes hat sich nach dem langen trockenen Sommer mit dem ersten Regen aufgelöst. Das habe ich so noch nie erlebt.

Mein Winterfutterhaus

Ich habe erstmalig eine ganzjährige Fütterung gemacht. So fliegen täglich ca. 15 Vögelchen im Garten umher. Eine Vielzahl davon sind Spatzen und verschiedene Meisen sowie auch Rotkehlchen.

Carrerabahn

Für die Enkelkinder habe ich meine Carrerabahn aufgebaut. Leider sind die Reifen defekt. Aus dem Gummi wurde eine Knetmasse. Also gab es neue Reifensätze.

Metallbandsäge

Ich habe seit sehr vielen Jahren eine kleine Berg & Schmid Metallkreissäge. Da ich die Säge sehr selten brauche ist das Kühlmittel meist ausgetrocknet. Die Membran der Kühlmittelpumpe wurde schon getauscht.
Nach dem ich ein YT- Video gesehen hatte war ich davon überzeugt dass ein Upgrade erfolgen sollte. Die gezeigte Schnittleistung und der gezeigte Sägetisch haben mich überzeugt dieses Teil unter den Tannenbaum zu stellen.

Zum Youtube- Video von Alles.Heimarbeit link

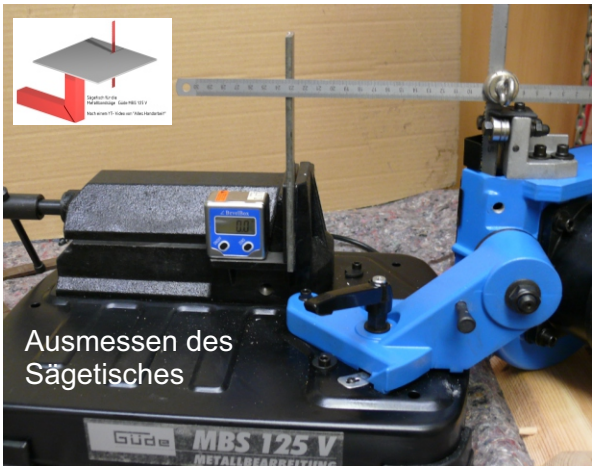

Ausmessen des Sägetisches

Plasmaschneider

Seit langer Zeit schau ich mir den Plasmaschneider PPS40 von Lidl an. Der ist meistens ausverkauft. Alternativ käme der Weldinger PS 53 Pilot in Frage. Da überzeugt mich das Schlauchpaket.

Einen Test gibt es von Manfred Welding auf Youtube: link

Sägetisch für Güde MBS 125 V

Ich hänge mal meinen ersten Entwurf des noch zubauenden Sägetisches an.

Projektdateien sind in meiner Dropbox unter TurboCad zu finden →

Alles Gute Leopoldi

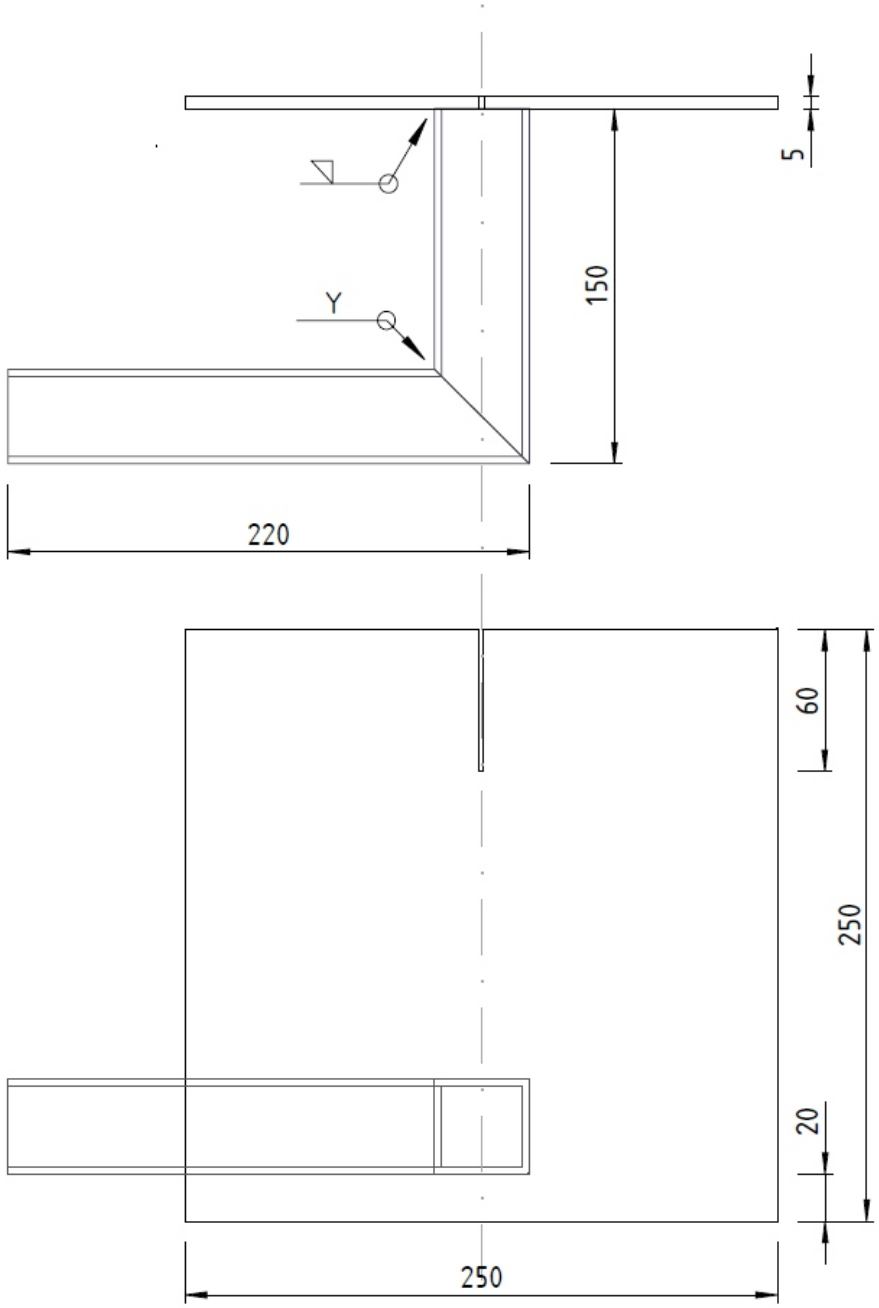

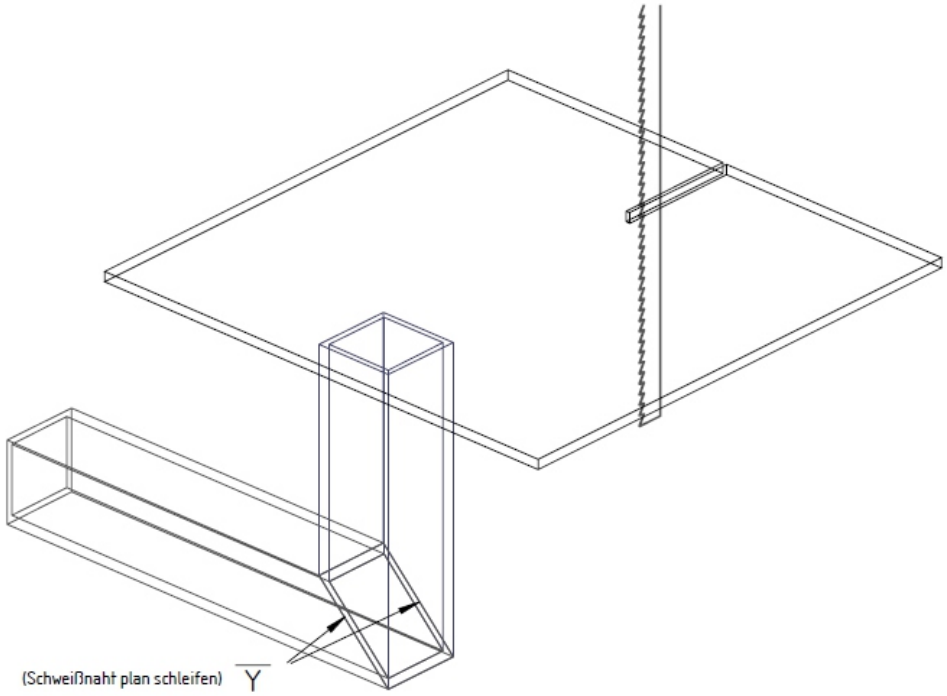

Material:
Stahlplatte 250x250x5mm
Quadratstahl 40x40x3mm

Gezeichnet nach einer Idee von
Youtuber "Alles.Handarbeit".

Sägetisch für Güde MBS 125 V_A.tcw

Leopoldi 11/2020